ООО «РОСПРОЕКТ»

Свидетельство №0424.07-2010-1515921364-П-033 от 03 августа 2016г.

ПРОЕКТНАЯ ДОКУМЕНТАЦИЯ

**«Реконструкция автомобильной дороги «Чикола-Мацута-Комы-Арт»
с подъездом к с. Галиат, (2 этап)»**

Раздел 4. Здания, строения и сооружения, входящие в инфраструктуру объекта

95327-ИЛО

Том 4

2016

Взаим. инв.	
Подпись и дата	
Инв.№ подл.	

ООО «РОСПРОЕКТ»

Свидетельство №0424.07-2010-1515921364-П-033 от 03 августа 2016г.

ПРОЕКТНАЯ ДОКУМЕНТАЦИЯ

«Реконструкция автомобильной дороги «Чикола-Мацута-Комы-Арт» с подъездом к с. Галиат, (2 этап)»

Раздел 4. Здания, строения и сооружения, входящие в инфраструктуру объекта

95327-ИЛО

Том 4

Генеральный директор Т.И. Кайтов

Главный инженер проекта Д.Г. Тогоев

2016

Взаим. инв.	
Подпись и дата	
Инв.№ подл.	

СОДЕРЖАНИЕ

№ п/п	Наименование	Стр.
1	Свидетельство о допуске	7
2	Задание	10
3	Пояснительная записка	20
4	Паспорт автопавильона	21
5	Автопавильон	24
6	Схема размещения автобусной остановки	25

Номер тома	Обозначение	Наименование	**Примечание**
ПРОЕКТНАЯ ДОКУМЕНТАЦИЯ			
1	95327– ПЗ	**Раздел 1.** Пояснительная записка.	
2	95327– ППО	**Раздел 2.** Проект полосы отвода.	
3.1	95327– ТКР - АД	**Раздел 3.** Технологические и конструктивные решения линейного объекта. **Книга 1.**Автомобильная дорога.	
3.2	95327 – ТКР – ИС	**Раздел 3.** Технологические и конструктивные решения линейного объекта. **Книга 2.** Искусственные сооружения. Мосты.	
3.3	95327– ТКР-ПК	**Раздел 3.** Технологические и конструктивные решения линейного объекта. **Книга 3. Часть 1.** Переустройство коммуникаций.	
4	95327– ИЛО	**Раздел 4** Здания, строения и сооружения, входящие в инфраструктуру линейного объекта.	
5	95327– ПОС	**Раздел 5** Проект организации строительства.	
6	95327– ПОД	**Раздел 6** Проект организации работ по сносу (демонтажу) линейного объекта.	
7	95327– ООС	**Раздел 7** Мероприятия по охране окружающей среды.	
8	95327– ПБ	**Раздел 8** Мероприятия по обеспечению пожарной безопасности.	
9.1	95327– СД-ССР	**Раздел 9** Смета на строительство. **Книга 1.** Сводный сметный расчет.	
9.2	95327– СД-ЛС.1	**Раздел 9** Смета на строительство. **Книга 2.** Локальные расчеты. Автомобильная дорога.	
9.3	95327– СД-ЛС.2	**Раздел 9** Смета на строительство. **Книга 3.** Локальные расчеты. Мосты.	
		Раздел 10 Иная документация.	
10.1	95327– ГОЧС	**Раздел 10.1** Мероприятия по гражданской обороне, мероприятия по предупреждению чрезвычайных ситуаций природного и техногенного характера.	Не разрабатывается
ИНЖЕНЕРНЫЕ ИЗЫСКАНИЯ			
	95327– ИЗ	Отчет по инженерно-геодезическим изысканиям.	
	95327– ИГИ	Отчет по инженерно-геологическим изысканиям.	
	95327– ИЭИ	Отчет по инженерно-экологическим	

Изм.	Кол.уч	№ док.	Лист	Подпись	Дата	95327-СП		
Рук.проекта		Кайтов				Состав проекта	Стадия	Лист	Листов
Разраб.		Тогоев					П	1	1
							ООО «РОСПРОЕКТ»		

СПРАВКА ГИПа

Документация комплектная и удовлетворяет требованиям технических регламентов и действующих нормативных документов и предусматривает мероприятия, обеспечивающие безопасность движения при правильной эксплуатации.

Принятая технология и оборудование, строительные решения, организация производства и труда соответствуют новейшим достижениям науки и техники, в том числе взрывопожарной безопасности при правильной эксплуатации дороги, данным инженерно-геологических изысканий и требованиям о защите населения и устойчивости объекта в чрезвычайных ситуациях.

Главный инженер проекта Д.Г. Тогоев

Взаим. инв.	
Подпись и дата	
Инв.№ подл.	

Пояснительная записка.

Согласно материалам, предоставленным заказчиком (паспорт автомобильной дороги) и техническому отчету по инженерно-строительным изысканиям, на участке автомобильной дороги **«Реконструкция автомобильной дороги «Чикола-Мацута-Комы-Арт» с подъездом к с. Галиат, (2 этап)**, здания и сооружения, входящие в инфраструктуру дороги, отсутствуют.

Проектом предусматривается устройство автобусных остановок с автопавильонами.

Остановочные площадки для автобусов по основной магистрали расположены за съездами на расстоянии не менее 20 метров. Длина площадок принята 10 метров. Отгон дополнительной полосы принят 15 метров, шириной остановочной полосы 3,75 метра. Покрытие остановочной площадки выполняется по типу покрытия основной магистрали.

Посадочные площадки приняты шириной 2 метра, длиной 10 м. Посадочная площадка от остановочной площадки выделяются бортовым камнем (БР 100*30*18) и возвышается на 0,2 метра. Бордюр устанавливается без смещения от кромки остановочной полосы.

Посадочные площадки оборудованы рифленым наземным тактильным указателем (плиткой) для информирования МГН о возможных направлениях движения согласно ОДМ 218.2.007-2011 «Методические рекомендации по проектированию мероприятий по обеспечению доступа инвалидов к объектам дорожного хозяйства». Информация о расположении тактильной плитки отображена в схеме организации дорожного движения к ней составлена соответствующая ведомость.

Автопавильон

Павильон ожидания ГА предназначен для защиты пассажиров от атмосферных осадков.

Павильон представляет собой металлическую замкнутую, неразборную, сварную конструкцию усиленного типа. Он состоит из каркаса, крыши, двух боковых и одной задней стенок. Для сидения предусмотрена скамейка 150 (100)*40 мм. Каркас представляет собой сварную конструкцию состоящую из двойной рамы, внешняя рама выполнена из круглой трубы Ø42 мм, внутренняя рама выполнена из квадратной трубы 50х50 мм. Крыша изготовлена из сотового поликарбоната толщиной 6мм, стены изготовлены из монолитного поликарбоната толщиной 6мм.

Фундамент под стойки автопавильона из монолитного бетона В20 F200 W8 размером 300х300х800мм. Основанием под фундамент служит суглинок тяжелый твердый с включениями гальки, гравия и валунов до 30%. Гидроизоляция фундамента предусматривается горячей битумной мастикой за 2 раза.

Длина павильона 4000мм, ширина – 1610мм, высота – 2520мм.

Указания по монтажу:

1. Установить автопавильон на горизонтальную плоскость при необходимости выровнять а/п путем подкладки (выемки) грунта.
2. Залить бетоном стойки автопавильона.
3. Установить шток под знак «Автобусная остановка».
4. Закатать площадку под павильон и вокруг него слоем асфальта 70*100мм.

Паспорт автопавильона прилагается.

Ведомость автобусных остановок

ПК	Сторона	Примечание
49+63.00	Слева	
50+10.00	Справа	
69+40.00	Слева	
70+30.00	Справа	
126+3.00	Справа	
125+55.00	Слева	
133+45.00	Слева	
133+95.00	Справа	
152+25.00	Справа	
181+95.00	Справа	
181+95.00	Слева	
193+40.00	Справа	
164+30.00	Слева	
164+30.50	Справа	Без кармана

Защита металлоконструкций от коррозии

Все поверхности элементов металлоконструкций должны быть огрунтованы и окрашены в соответствии с требованиями ГОСТ 23118-99 «Конструкции стальные строительные. Общие технические условия» и СНиП 2.03.11-85 “Защита строительных конструкций от коррозии”.

Непосредственно перед нанесением грунтовки поверхность металла очищается от загрязнений. Жировые загрязнения удаляются растворителем уайт-спирит (нефрас-С4-155/200) по ГОСТ 3134-78*.

Степень очистки поверхности – не ниже I-ой по ГОСТ 9.402-2004 ЕСЗКС. «Покрытия лакокрасочные. Подготовка металлических поверхностей к окрашиванию».

ООО « МДН-ПРОМ»

ПАВИЛЬОН ОЖИДАНИЯ ГА

«монолитный»

ПАСПОРТ

г. Серпухов

2016 год

1. НАЗНАЧЕНИЕ ПАВИЛЬОНА.

1.1. Павильон ожидания ГА предназначен для защиты пассажиров от атмосферных осадков.
1.2. Павильон представляет собой павильон нового поколения повышенной стойкости к внешнему воздействию.
1.3. Пример условных обозначения в заказе на поставку ГА.

2. ГАБАРИТНЫЕ РАЗМЕРЫ.

2.1. Длина _____ 4000 мм

2.2. Ширина _____ 1610 мм.

2.3. Высота _____ 2520 мм.

3. КОМПЛЕКТ ПОСТАВКИ.

3.1. В комплект поставки входит автопавильон с доской объявлений и лавочкой в сборе - 1шт.

4. УСТРОЙСТВО.

4.1. Павильон представляет собой металлическую замкнутую, неразборную, сварную конструкцию усиленного типа. Он состоит из каркаса, крыши, двух боковых и одной задней стенок. Для сидения предусмотрена скамейка 150 (100)*40 мм. Каркас представляет собой сварную конструкцию состоящую из двойной рамы, внешняя рама выполнена из круглой трубы Ø42 мм, внутренняя рама выполнена из квадратной трубы 50х50 мм. Крыша изготовлена из сотового поликарбоната толщиной 6мм, стены изготовлены из монолитного поликарбоната толщиной 6мм.

5. УКАЗАНИЯ ПО МОНТАЖУ.

5.1. Установить автопавильон на горизонтальную плоскость при необходимости выровнять, а/п. путем подкладки (выемки) грунта.
5.2. Залить бетоном стойки автопавильона
5.3. Установить шток под знак «Автобусная остановка».
5.4. Закатать площадку под павильон и вокруг него слоем асфальта 70*100мм.

6. ПРАВИЛА ТРАНСПОРТИРОВКИ И ХРАНЕНИЯ.

6.1. Павильон может транспортироваться любым видом транспорта.

Погрузка и отгрузка должны производится со строгим соблюдением действующих на данном виде транспорта правил и требованиям предупредительной маркировки товарного места.

6.2. Товарное место может хранится как в закрытом складском помещении, площадки под навесом , так и на открытой площадке с обеспечением защиты от механических повреждений. При нарушении потребителем правил хранения и транспортировки предприятие-изготовитель ответственности за качество не несёт.

7.СВИДЕТЕЛЬСТВО О ПРИЁМКЕ.

Павильон ожидания ГА соответствует ТУ 1720-309-0501-2000 и признан годным к эксплуатации.

Дата выпуска « »_____2016 г.

Приёмку произвел _____

8. ГАРАНТИЙНЫЕ ОБЯЗАТЕЛЬСТВА.

8.1. Изготовитель гарантирует соответствие павильона требованиям настоящих технических условий при соблюдении потребителем условий транспортировки, хранения, монтажа и эксплуатации.

8.2. Гарантийный срок эксплуатации – 6 месяцев со дня отгрузки потребителю.

Общий вид автопавильона

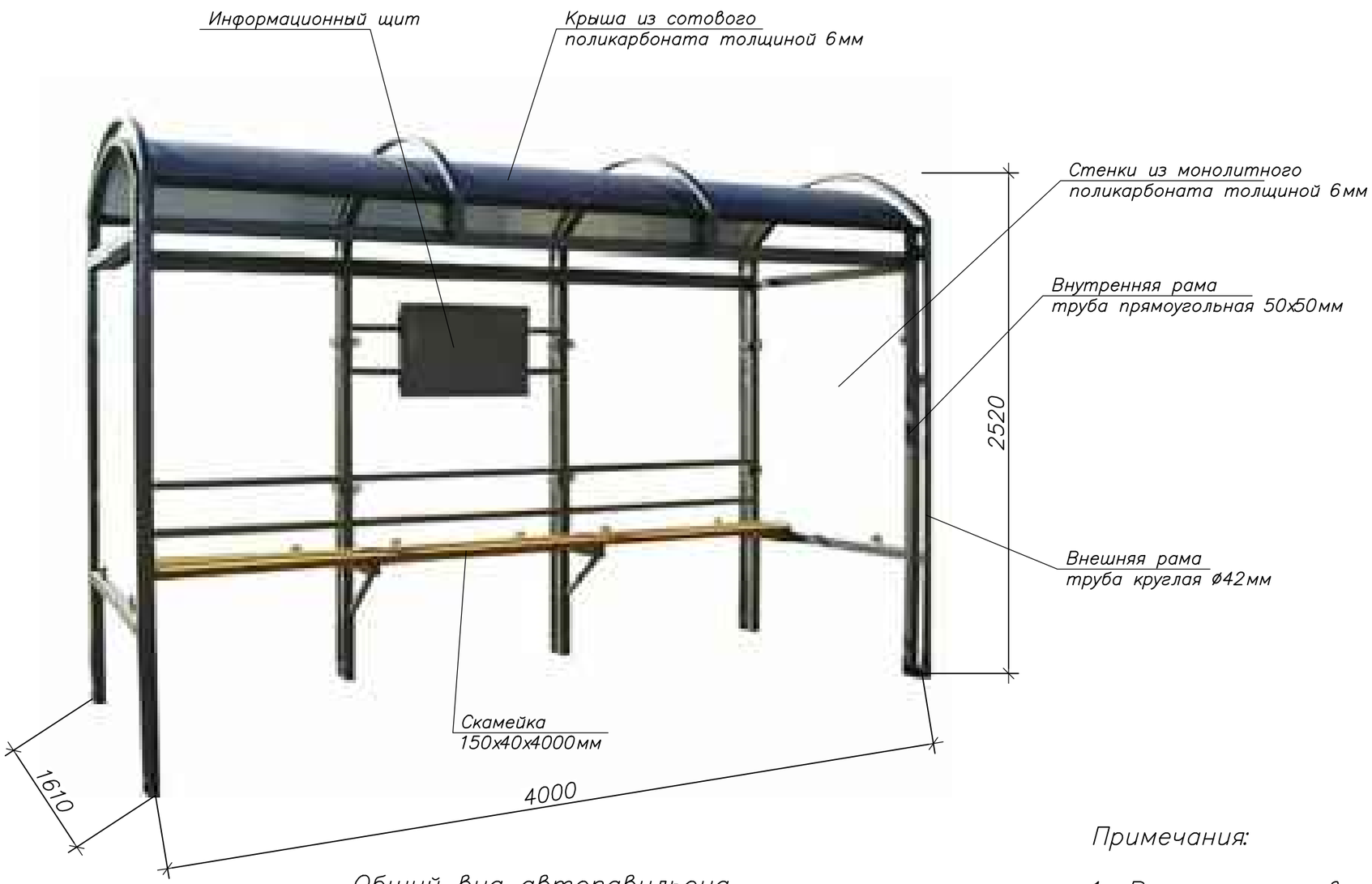

Общий вид автопавильона

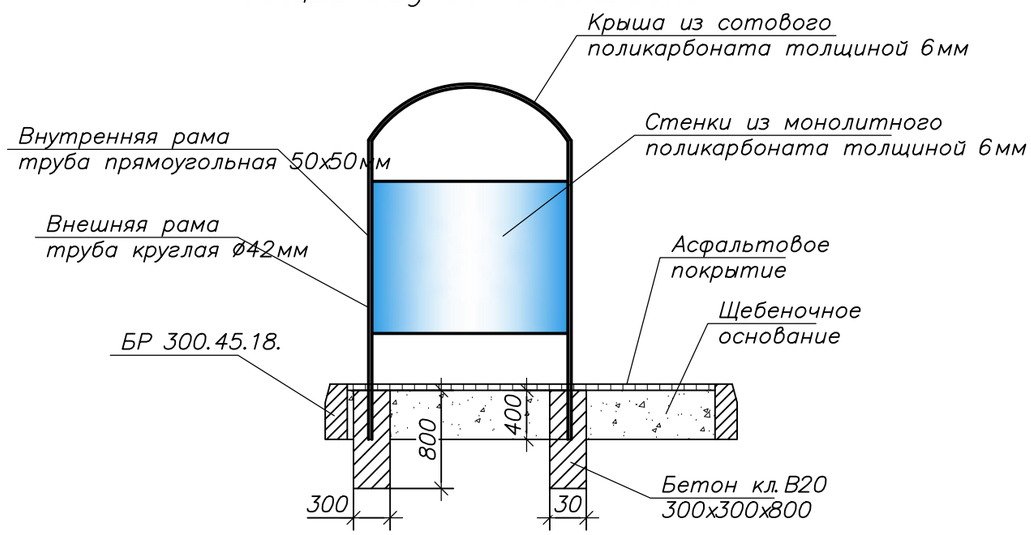

Примечания:

1. Размеры даны в милиметрах.
2. Площадка под павильон из асфальта 6000х3000мм.
3. Монолитный фундамент под стойки размером 300х300х800, 6шт. Расход бетона 0,5м³.
4. Паспорт павильона прилагается.

Согласовано

Взам.инв.№

Подп. и дата

Инв.№ подл.

Изм.	Кол.уч.	Лист	№док.	Подп.	Дата	Шифр объекта 95327-ИЛО		
						"Выполнение инженерных изысканий и корректировка проектно-сметной документации на объект «Реконструкция автомобильной дороги «Чикола – Мацута – Комы-Арт» с подъездом к с. Галиат (2 этап)», согласно техническому заданию"		
Составил		Морозов А.Ю.			08.16	Здания, строения и сооружения, входящие в инфраструктуру объект	Стадия	Лист	Листов
Проверил		Саутиев М.В.			08.16		П	1	
Н.контроль		Тогоев Д.Г.			08.16	Автопавильон	ООО"РОСПРОЕКТ"		
ГИП		Тогоев Д.Г.			08.16				

Схема размещения автобусной остановки (слева)
ПК 49+63; ПК 69+40; ПК 125+55;
ПК 133+45; ПК 181+95; ПК 164+30

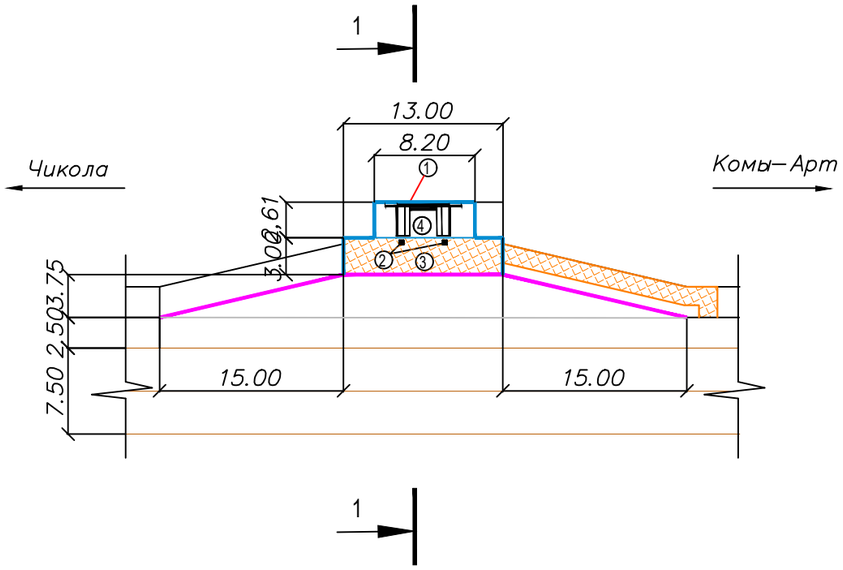

Объемы работ на устройство площадок

N п/п	Наименование	Изме-ритель	Кол.
1	Устройство дорожной одежды на посадочной площадке:		
	а) Основание из щебеночно-песчаной смеси, толщиной 10см	$м^2/м^3$	39/3,9
	б) Покрытие из плитки с тактильной поверхностью	$м^2$	39
2	Бортовой камень БР100.30.18	$м.п./м^3$	43/2.3
3	Бортовой камень БР100.20.8	$м.п./м^3$	30/0,48

Ведомость малых архитектурных форм и переносных изделий

Поз.	Наименование	Кол.	Примечание
1	Автопавильон	1	
2	Мусорная урна типа УМ-1	2	Переносная

Ведомость площадок

Поз.	Наименование	Тип	Площадь покрытия, $м^2$	Примечание
3	Посадочная площадка		39,00	покрытие из плитки с тактильной поверхностью
4	Площадка под автопавильон		28,00	покрытие из плитки с тактильной поверхностью

Узел В
М 1:20

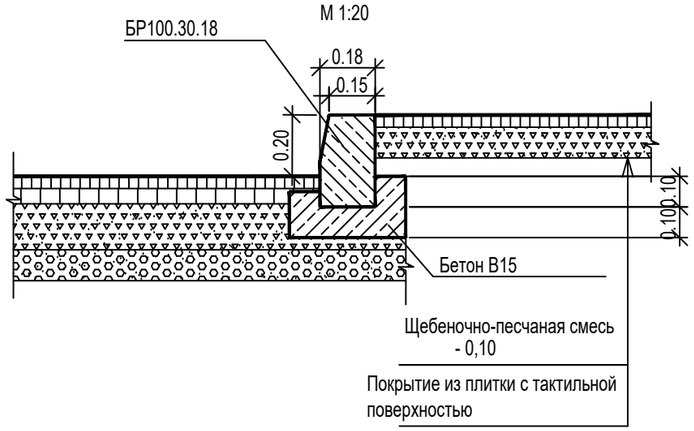

Разрез 1-1
М 1:100

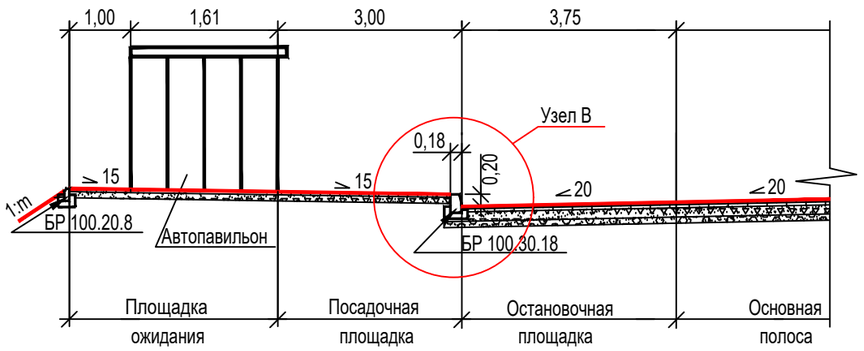

Примечание:

1. Схема обустройства выполнена в соответствии со СНиП 2.05.02-85*.
2. Разметка выполнена в соответствии с действующими нормативно-техническими документами.
3. Размеры даны в метрах

Условные обозначения:

Бортовой камень БР 100.30.18

Бортовой камень БР 100.20.8

Изм.	Кол.уч.	Лист	№док.	Подп.	Дата	Шифр объекта 95327-ИЛО			
						"Выполнение инженерных изысканий и корректировка проектно-сметной документации на объект «Реконструкция автомобильной дороги «Чикола – Мацута – Комы-Арт» с подъездом к с. Галиат (2 этап)», согласно техническому заданию"			
Составил		Морозов А.Ю.			08.16	Здания, строения и сооружения, входящие в инфраструктуру объект	Стадия	Лист	Листов
Проверил		Саутиев М.В.			08.16		П	2	
Н.контроль		Тогоев Д.Г.			08.16	Схема размещения автобусной остановки (слева)	ООО"РОСПРОЕКТ"		
ГИП		Тогоев Д.Г.			08.16				

Схема размещения автобусной остановки (справа)
ПК 50+10; ПК 70+30; ПК 126+55; ПК 133+95;
ПК 152+25; ПК 193+40.

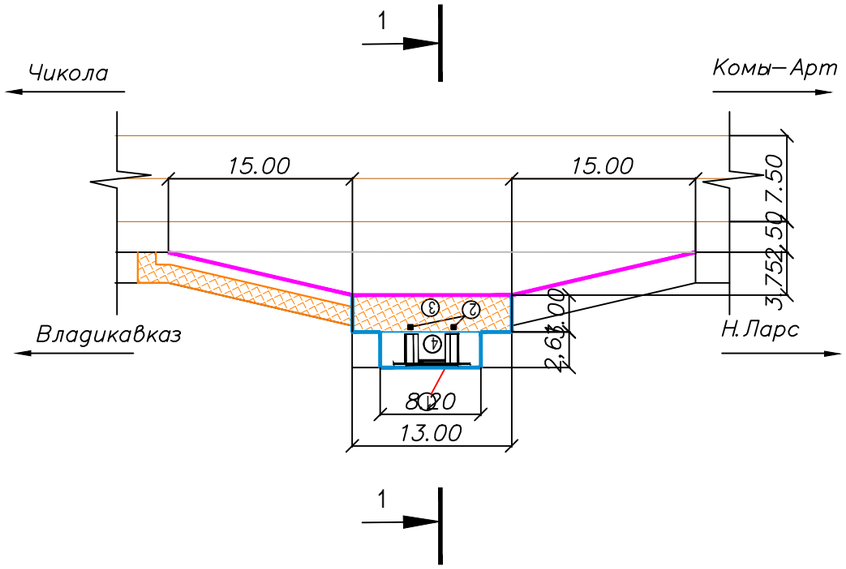

Объемы работ на устройство площадок

N п/п	Наименование	Изме-ритель	Кол.
1	Устройство дорожной одежды на посадочной площадке:		
	а) Основание из щебеночно-песчаной смеси, толщиной 10см	$м^2/м^3$	39/3,9
	б) Покрытие из плитки с тактильной поверхностью	$м^2$	39
2	Бортовой камень БР100.30.18	$м.п./м^3$	43/2.3
3	Бортовой камень БР100.20.8	$м.п./м^3$	30/0,48

Ведомость малых архитектурных форм и переносных изделий

Поз.	Наименование	Кол.	Примечание
1	Автопавильон	1	
2	Мусорная урна типа УМ-1	2	Переносная

Ведомость площадок

Поз.	Наименование	Тип	Площадь покрытия, $м^2$	Примечание
3	Посадочная площадка		39,00	покрытие из плитки с тактильной поверхностью
4	Площадка под автопавильон		28,00	покрытие из плитки с тактильной поверхностью

Разрез 1-1
М 1:100

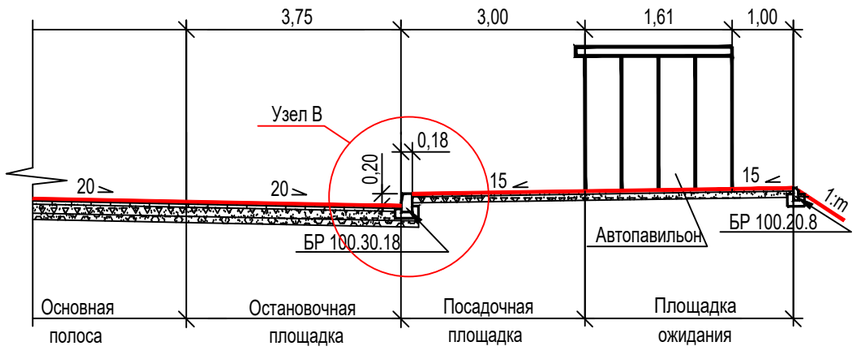

М 1:20

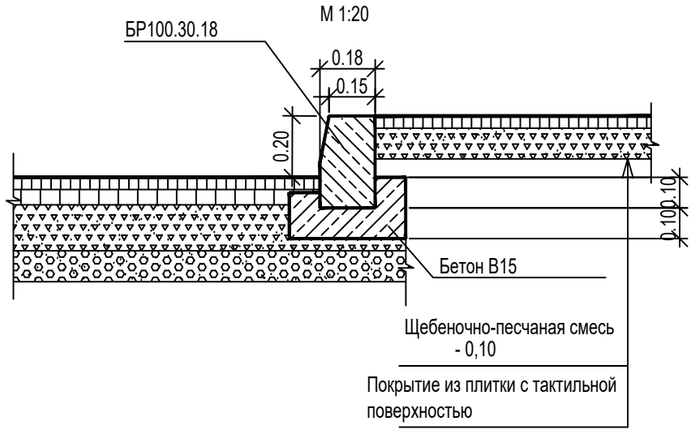

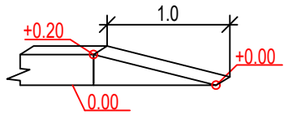

Примечание:
1. Схема обустройства выполнена в соответствии со СНиП 2.05.02-85*.
2. Разметка выполнена в соответствии с действующими нормативно-техническими документами.
3. Размеры даны в метрах

Условные обозначения:
- Бортовой камень БР 100.30.18
- Бортовой камень БР 100.20.8

Изм.	Кол.уч.	Лист	№док.	Подп.	Дата
Составил		Морозов А.Ю.			08.16
Проверил		Саутиев М.В.			08.16
Н.контроль		Тогоев Д.Г.			08.16
ГИП		Тогоев Д.Г.			08.16

Шифр объекта 95327-ИЛО

"Выполнение инженерных изысканий и корректировка проектно-сметной документации на объект «Реконструкция автомобильной дороги «Чикола – Мацута – Комы-Арт» с подъездом к с. Галиат (2 этап)», согласно техническому заданию"

Здания, строения и сооружения, входящие в инфраструктуру объект

Стадия	Лист	Листов
П	3	

Схема размещения автобусной остановки (справа)

ООО"РОСПРОЕКТ"